ニードルグリッパー SNG-DL

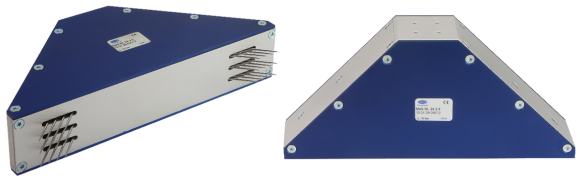

ニードルグリッパー SNG-DL

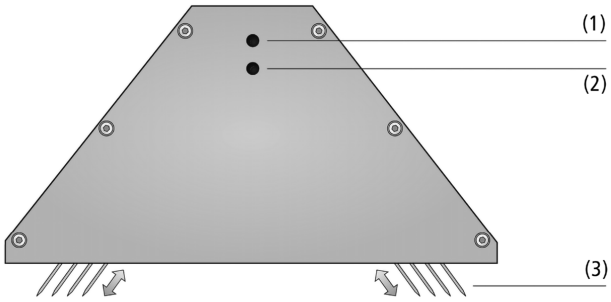

システムデザイン ニードルグリッパー SNG-DL

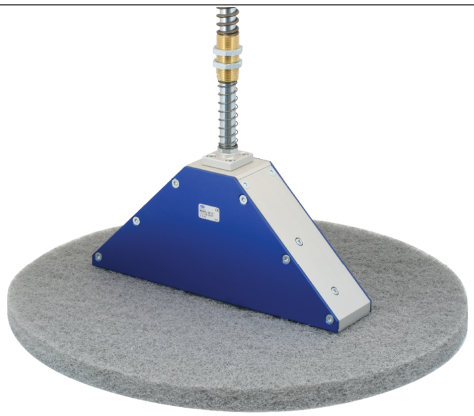

ニードルグリッパー SNG-DLを使用したフェルト材の搬送

業界特有のアプリケーションへの適合性

アプリケーション

- 布などの柔らかでたわみやすいワークの搬送に最適なニードルグリッパー
- 繊維強化複合材・不織布・フィルター・自動車の内装部品・発泡材など、真空での搬送が困難なワークのハンドリングに好適

デザイン

- 堅牢なアルミニウム製ハウジング
- 針: 24本 (3)
- 針の射出 (1) ・収納 (2) を制御する2つのエア回路
- 取付プレートを使用することで、ハンドなどへの取付が容易
- 針の挿入角度: 45°

製品特徴

- 特に厳しい条件のアプリケーションや重量のあるワークに対応する、高ストロークかつ堅牢なデザイン
- 個々のアプリケーションに合わせてニードル径を選択可能
- 針の射出・収納を2つのエア回路で制御することで、サイクルタイムを短縮
- 針をワークに挿入することで安定した搬送を実現
- ハンドなどへの接続を容易にする取付プレートを使用可能

© J. Schmalz GmbH / 技術的な変更がある場合がございます / 上で生成された 02.12.2023

シュマルツに連絡してください。 Schmalz K.K / 〒224-0027 横浜市都筑区大棚町3001-7/ +81 45 565-5150 / schmalz@schmalz.co.jp

ニードルグリッパー SNG-DL

シュマルツに連絡してください。 Schmalz K.K / 〒224-0027 横浜市都筑区大棚町3001-7/ +81 45 565-5150 / schmalz@schmalz.co.jp